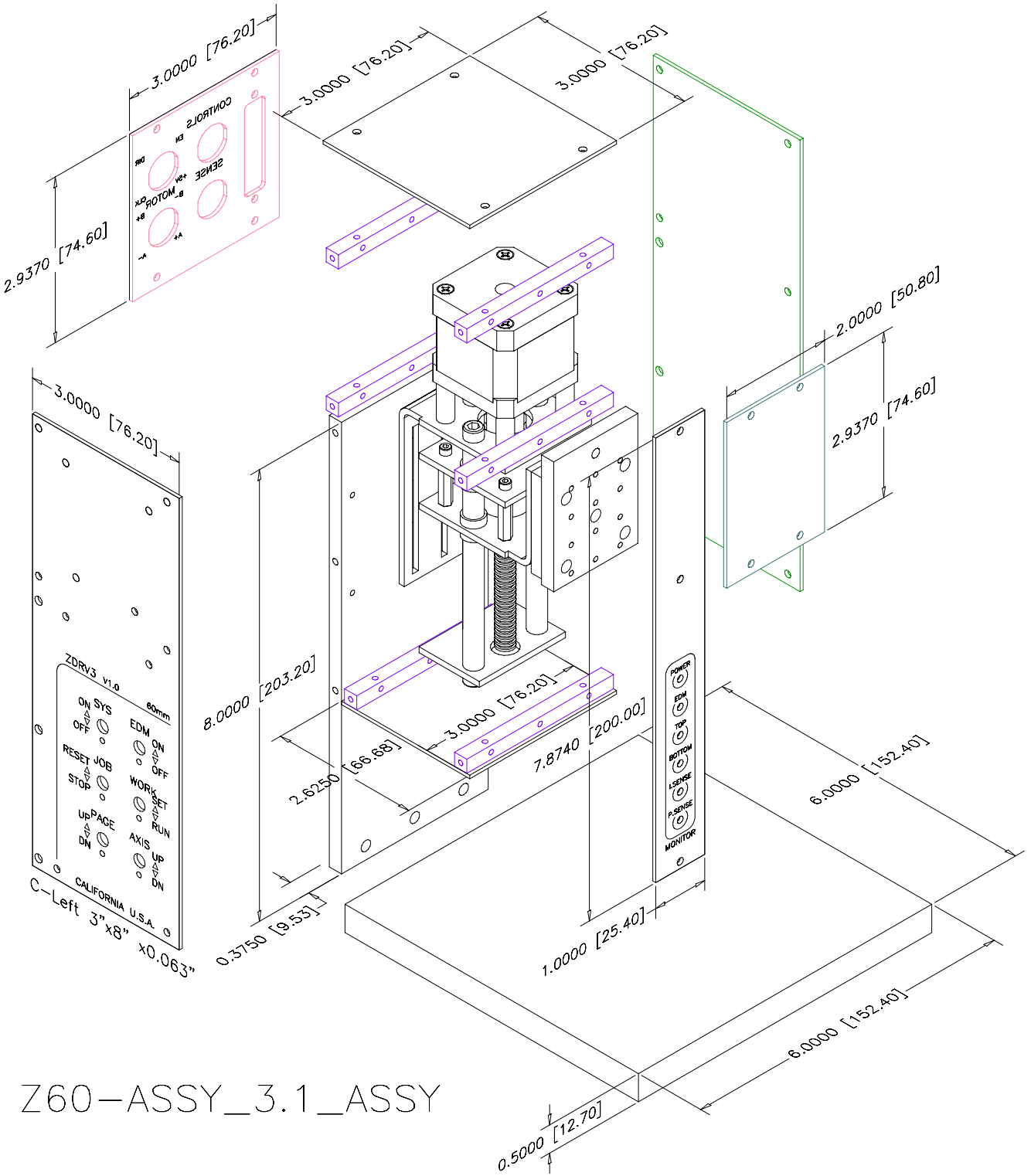

Z60-ASSY_3.1_ASSY